iMOW
by EP EQUIPMENT

Türkiye Distribütörü

UZMAN Forklift

İstanbul Deri Organize Sanayi Bölgesi, Astar Sk. V-2B Parsel, 34956 TUZLA/İstanbul 0 216 394 27 52

0850 888 96 26 www.uzman forklift.com.tr satis@uzmanforklift.com.tr

Türkiye Distribütörü

UZMAN Forklift

iMOW
by EP EQUIPMENT

ICE251

Lityum-ion Akülü eketrikli Forklift 2.5T

- **Kompakt Boyut**
- **Dayanıklı Materyal**
- **Lityum-ion Teknolojisi**
- **Telematik**
- **Düşük İşletme Maliyeti**

www.uzmanforklift.com.tr

Tarayarak web sitemize gidebilirsiniz.

ÜRÜN ÖZELLIKLERI

Lityum-ion Teknolojisi

ICE251, bataryanın kendiliğinden tutuşmasını önleyen ve güvenli çalışmasını sağlayan LFP lityum-ion bataryayı kullanır.
ICE251, çalışma programlarını aksatmadan gün içerisinde tercih edilen saatte şarj edilebilmesi için ara şarjı destekler.

Düşük İşletme Maliyeti

Dizel forklift ile karşılaştırıldığında, ICE251, lityum-ion teknolojisi ile enerji maliyetinin &75-80'inden tasarruf sağlar.
Forklifte takılı hava filtresi, yağ filtresi, motor yağı veya marş aküsü olmadığından bakım masrafı oluşturmaz.

Kompakt Boyut

ICE251'in toplam uzunluğu 3573 mm'dir ve bu, dar koridorda kullanılan normal bir IC forkliftten% 5 daha kompakt boyuttadır.

Dayanıklı Materyal

ICE251, daha iyi stabilite ve dayanıklılık için yüksek mukavemetli direğine ve konik makaralı direksiyon aksına sahiptir. Kamyon, ağır hizmet görevlerini gerçekleştirmek için düz olmayan yolda bile açık havada çalıştırılabilir.

Telematik

ICE 251, EP' nin en son takip sistemini sunar. Araç takibinizi kolaylaştırmak için aşağıdaki özellikleri sağlar.

- Gerçek zamanlı olarak forklift konumu
- Forklift kullanım raporları ve teşhis
- Li-ion batarya durum analizi
- Kart erişim kaydıyla ilgili güncellemeler

ÜRÜN PARAMETRELERI

Teknik Özellikler				
1.1	Üretici firma			IMOW
1.2	Model			ICE251
1.3	Yakı tipi			Elektrikli
1.4	Operatör tipi			oturarak
1.5	Taşıma capacitesi	Q	kg	2500
1.6	Yük merkezi	c	mm	500
1.8	Yük mesafesi, tahrik aksının ortasından çatala	x	mm	495
1.9	Dingil açıklığı	y	mm	1595
Ağırlık				
2.1	Servis ağırlığı (batarya dahil)		kg	3770
2.2	Yüklü ön/arka		kg	5490/780
2.3	Yüksüz ön/arka		kg	1450/2320
Tekerlek&Şasi				
3.1	Lastik tipi ön/arka			pnömatic
3.2	Lastik ölçüleri, ön			7.00-12-12PR
3.3	Lastik ölçüleri, arka			6.00-9-10PR
3.5	Lastik sayısı		mm	2x/ 2
3.6	Lastik iz genişliği, ön	b10	mm	970
3.7	Lastik iz genişliği, arka	b11	mm	975
Boyutlar				
4.1	Tilt açısı ön/arka	α/ β (°)		6/ 10
4.2	Yükseklik, çatallar inmiş halde	h1	mm	2060
4.3	Serbest kaldırma(yük korkuluğu ile)	h2	mm	140
4.4	Kaldırıma yüksekliği	h3	mm	3000
4.5	Yükseklik (yük korkuluğu ile)	h4	mm	4050
4.7	Kabin yüksekliği	h6	mm	2160
4.8	Koltuk yüksekliği	h7	mm	1095
4.12	Arka ağırlık pim yüksekliği	h10	mm	435
4.19	Toplam uzunluk (çatal dahil)	l1	mm	3573
4.20	Çatal ön yüzüne kadar olan uzunluk	l2	mm	2503
4.21	Toplam genişlik	b1/ b2	mm	1154
4.22	Çatal boyutları	s/ e/ l	mm	40×125×1070
4.23	Çatal sınıfı / tip A,B			2A
4.24	Asansör ayna genişliği	b3	mm	1090
4.31	Yerden yükseklik (asansör alt noktası)	m1	mm	100
4.32	Şasenin minimum yerden yüksekliği	m2	mm	150
4.34.1	Çalışma koridor aralığı 1000x1200mm palet ile	Ast	mm	3985
4.34.2	Çalışma koridor aralığı 800x1200mm palet ile	Ast	mm	4195
4.35	Dönüş yarıçapı	Wa	mm	2290
Performans				
5.1	Maksimum yürüyüş hızı, yüklü/yüksüz		km/ h	11/12
5.2	Kaldırma hızı, yüklü/yüksüz		m/ s	0.28/0.37
5.3	İndirme hızı yüklü/yüksüz		m/ s	0.45/0.5
5.8	Maksimum tırmanma eğimi yüklü/yüksüz		%	15/15
5.10	Servis ayak freni			Hidrolik / Mekanik
	Park el freni			Mekanik
Elektrik-Motor				
6.1	Yürüyüş motor gücü in		kW	10
6.2	Hidrolik motor gücü		kW	12
6.3	Maksimum tırmanma eğimi, yüklü/yüksüz		mm	731X 608X 326
6.4	Batarya voltaj/kapasitesi		V/ Ah	80V/205AH
Ek Veriler				
8.1	Motor tipi			AC
10.5	Direksiyon tipi			Hidrolik Direksiyon
10.7	Sürücünün kulağındakşi maksimum gürültü seviyesi		dB (A)	< 74

YÜK KAPASITESI

YÜK KAPASİTESİ

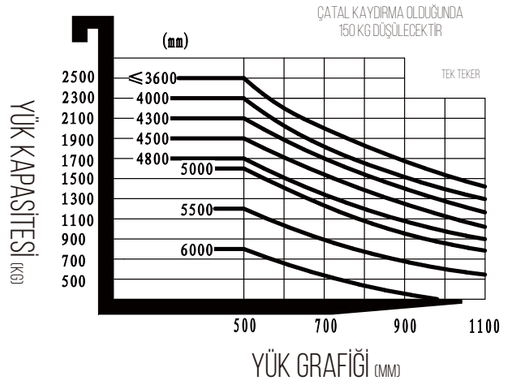

ASANSÖR SEÇENEKLERI

Tip	Model	maks. çatal yüksekliği	Toplam Genişlik			Serbest kaldırma		Ön çıkma	Tilt açısı		Kapasite	
			Yüksüz	Yükseltilmiş					Ön	Arka	500mm'de yük kapasitesi	
				Korkuluksuz	Korkuluklu	Korkuluksuz	Korkuluklu				Tek teker	Çift teker
								2.5t			2.5t	
		mm	mm	mm	mm	mm	mm	mm	%	%	kg	kg
Dublek 2 kademeli	2W200	2000	1495	2565	3025	140	140	495	6	10	2500	2500
	2W250	2500	1745	3065	3525	140	140	495	6	10	2500	2500
	2W270	2700	1845	3265	3725	140	140	495	6	10	2500	2500
	2W300	3000	2060	3565	4025	140	140	495	6	10	2500	2500
	2W330	3300	2145	3865	4325	140	140	495	6	10	2500	2500
	2W350	3500	2245	4065	4525	140	140	495	6	10	2500	2500
	2W360	3600	2295	4165	4625	140	140	495	6	10	2500	2500
	2W400	4000	2545	4565	5025	140	140	495	6	10	2300	2500
	2W430	4300	2695	4865	5325	140	140	495	6	6	2100	2350
	2W450	4500	2795	5065	5525	140	140	495	3	6	1900	2250

ÇIZGI GRAFIK

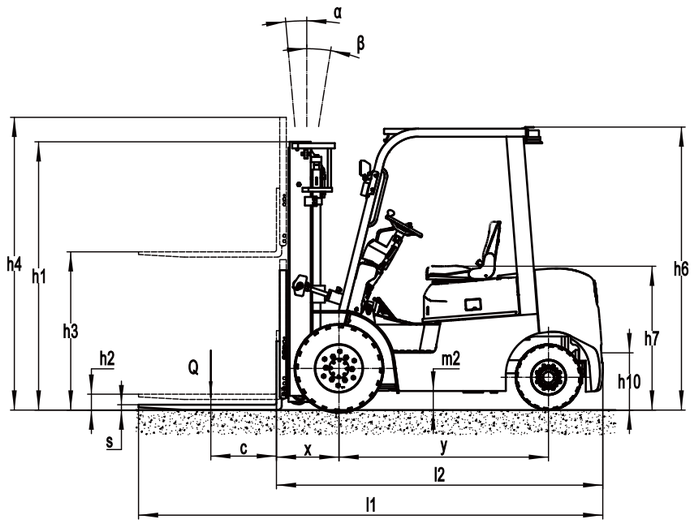

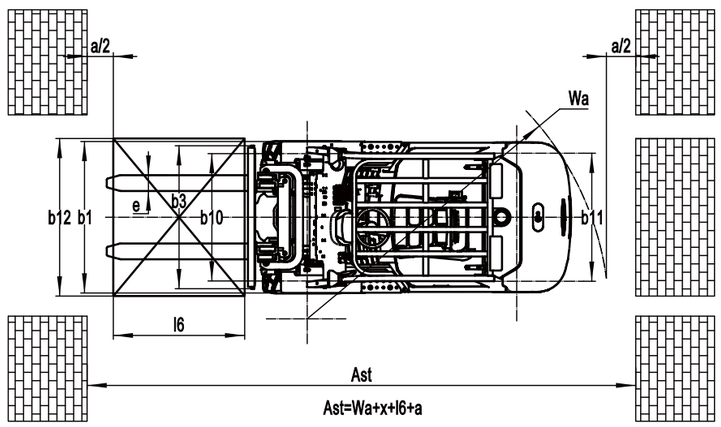

SEÇENEKLER

	Opsiyonal seçenekler	ICE251
1	Çatal uzunluğu	●1200mm○1500mm
2	Ataçman	●Asma tip çatal kaydırma ○ integral tip çatal kaydırma
3	Ön teker	●tek teker ○ çift teker
4	Lastik tipi	●Havalı ○ Siyah Dolgu ○ Beyaz Dolgu
5	Ön far	●Led Aydınlatma
6	Arka far	●Led Aydınlatma
7	Güvenlik	●Led Çakar Lamba ○ Yangın Söndürücü ○ Mavi Işık
8	Koltuk	●Süspansiyonlu Koltuk ○ Normal Koltuk
9	Kabin	●Mevcut değil ○ Branda Kabin ○ Metal Kabin
10	Ayna	●Tek ○ Çift
11	Isıtma	●Mevcut değil ○ Kalorifer
12	Şarj Cihazı	●80V65A○80V100A
Not:	● standart ○ Opsiyon Mevcut Değil NA	